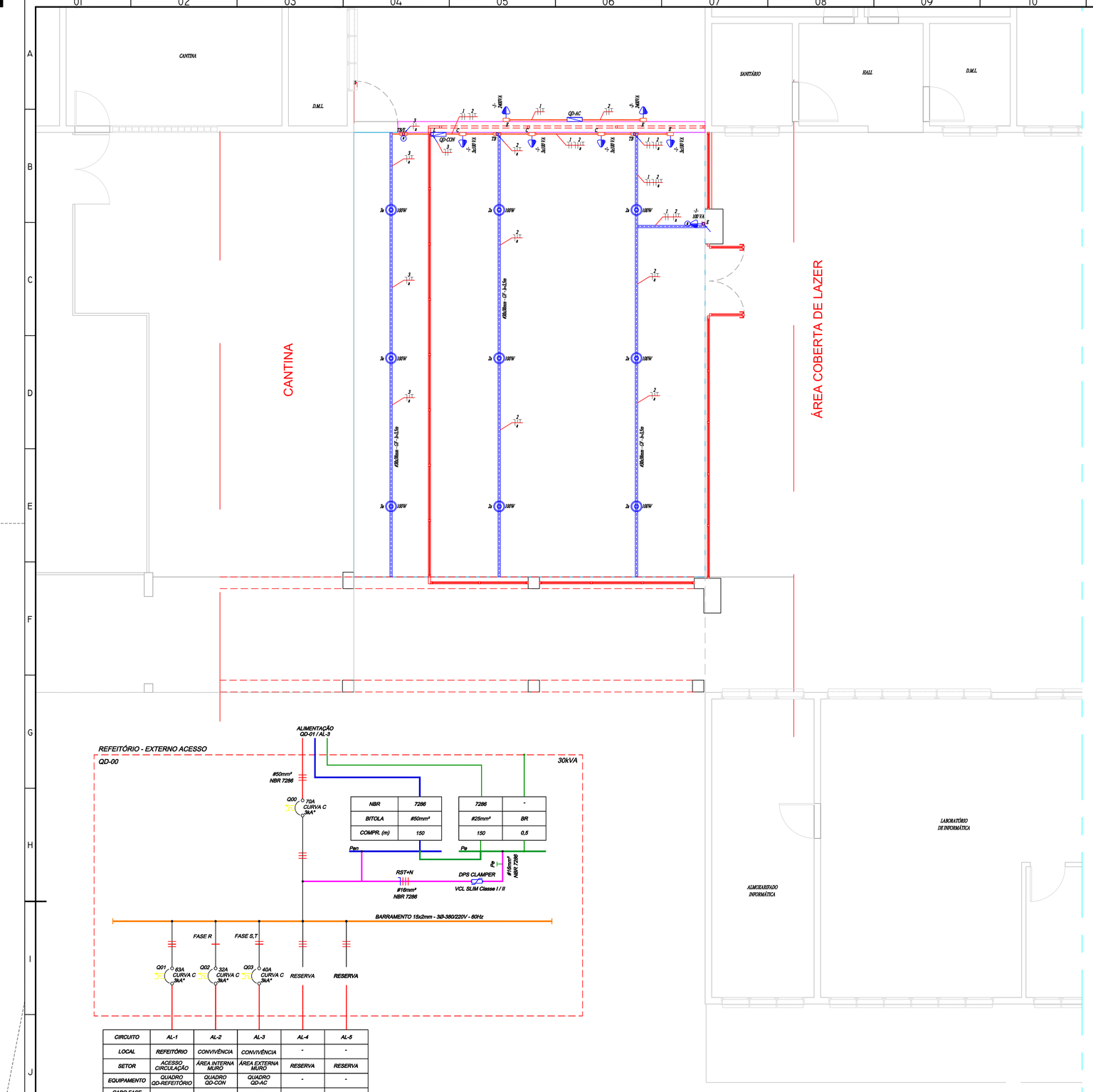

CIRCUITO	AL-1	AL-2	AL-3	AL-4	AL-5
LOCAL	REFEITÓRIO	CONVIVÊNCIA	CONVIVÊNCIA	-	-
SETOR	ACESSO CIRCULAÇÃO	ÁREA INTERNA MURO	ÁREA EXTERNA MURO	RESERVA	RESERVA
EQUIPAMENTO	QUADRO QD-REFEITÓRIO	QUADRO QD-CON	QUADRO QD-AC	-	-
CABO FASE (mm2)	#10	#4,0	#4,0	-	-
CABO NEUTRO (mm2)	#10	#4,0	#4,0	-	-
CABO PROTEÇÃO (mm2)	#10	#4,0	#4,0	-	-
NORMA NBR	NBR 7286	NBR 7286	NBR 7286	-	-
DISTÂNCIA APROX. (m)	-	-	-	-	-
POTENCIA NOM. (kVA)	25	8,8	3,0	-	-
CORRENTE DE PROJETO (A)	50	14	15	-	-
CONFIGURAÇÃO P/ ATERRAMENTO	TN-S	TN-S	TN-S	TN-S	TN-S

DIAGRAMA UNIFILAR E QUADRO DE CARGAS
SEM ESCALA

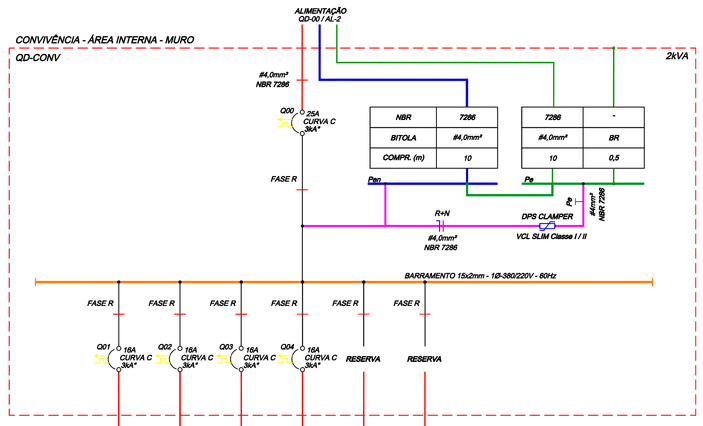

CIRCUITO	AL-1	AL-2	AL-3	AL-4	AL-5	AL-6
LOCAL	CONVIVÊNCIA	CONVIVÊNCIA	CONVIVÊNCIA	CONVIVÊNCIA	-	-
SETOR	GERAL	ÁREA INTERNA	CORREDOR LATERAL	ÁREA INTERNA	RESERVA	RESERVA
EQUIPAMENTO	TOMADAS USO GERAL	ILUMINAÇÃO	ILUMINAÇÃO	ILUMINAÇÃO DE EMERGÊNCIA	-	-
CABO FASE (mm2)	#2,5	#2,5	#2,5	#2,5	-	-
CABO NEUTRO (mm2)	#2,5	#2,5	#2,5	#2,5	-	-
CABO PROTEÇÃO (mm2)	#2,5	#2,5	#2,5	#2,5	-	-
NORMA NBR	NBR NM 247-3	NBR NM 247-3	NBR NM 247-3	NBR NM 247-3	-	-
DISTÂNCIA APROX. (m)	-	-	-	-	-	-
POTENCIA NOM. (kVA)	1,2	0,6	0,3	0,1	-	-
CORRENTE DE PROJETO (A)	14	14	15	14	-	-
CONFIGURAÇÃO P/ ATERRAMENTO	TN-S	TN-S	TN-S	TN-S	TN-S	TN-S

DIAGRAMA UNIFILAR E QUADRO DE CARGAS
SEM ESCALA

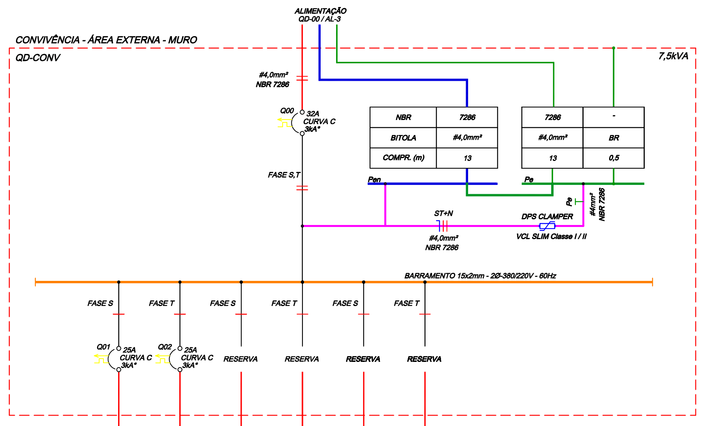

CIRCUITO	AL-1	AL-2	AL-3	AL-4	AL-5	AL-6
LOCAL	CONVIVÊNCIA	CONVIVÊNCIA	-	-	-	-
SETOR	ÁREA INTERNA	ÁREA INTERNA	RESERVA	RESERVA	RESERVA	RESERVA
EQUIPAMENTO	APARELHO AR CONDICIONADO	APARELHO AR CONDICIONADO	-	-	-	-
CABO FASE (mm2)	#2,5	#2,5	-	-	-	-
CABO NEUTRO (mm2)	#2,5	#2,5	-	-	-	-
CABO PROTEÇÃO (mm2)	#2,5	#2,5	-	-	-	-
NORMA NBR	NBR NM 247-3	NBR NM 247-3	-	-	-	-
DISTÂNCIA APROX. (m)	-	-	-	-	-	-
POTENCIA NOM. (kVA)	3,6	3,6	-	-	-	-
CORRENTE DE PROJETO (A)	25	25	-	-	-	-
CONFIGURAÇÃO P/ ATERRAMENTO	TN-S	TN-S	TN-S	TN-S	TN-S	TN-S

DIAGRAMA UNIFILAR E QUADRO DE CARGAS
SEM ESCALA

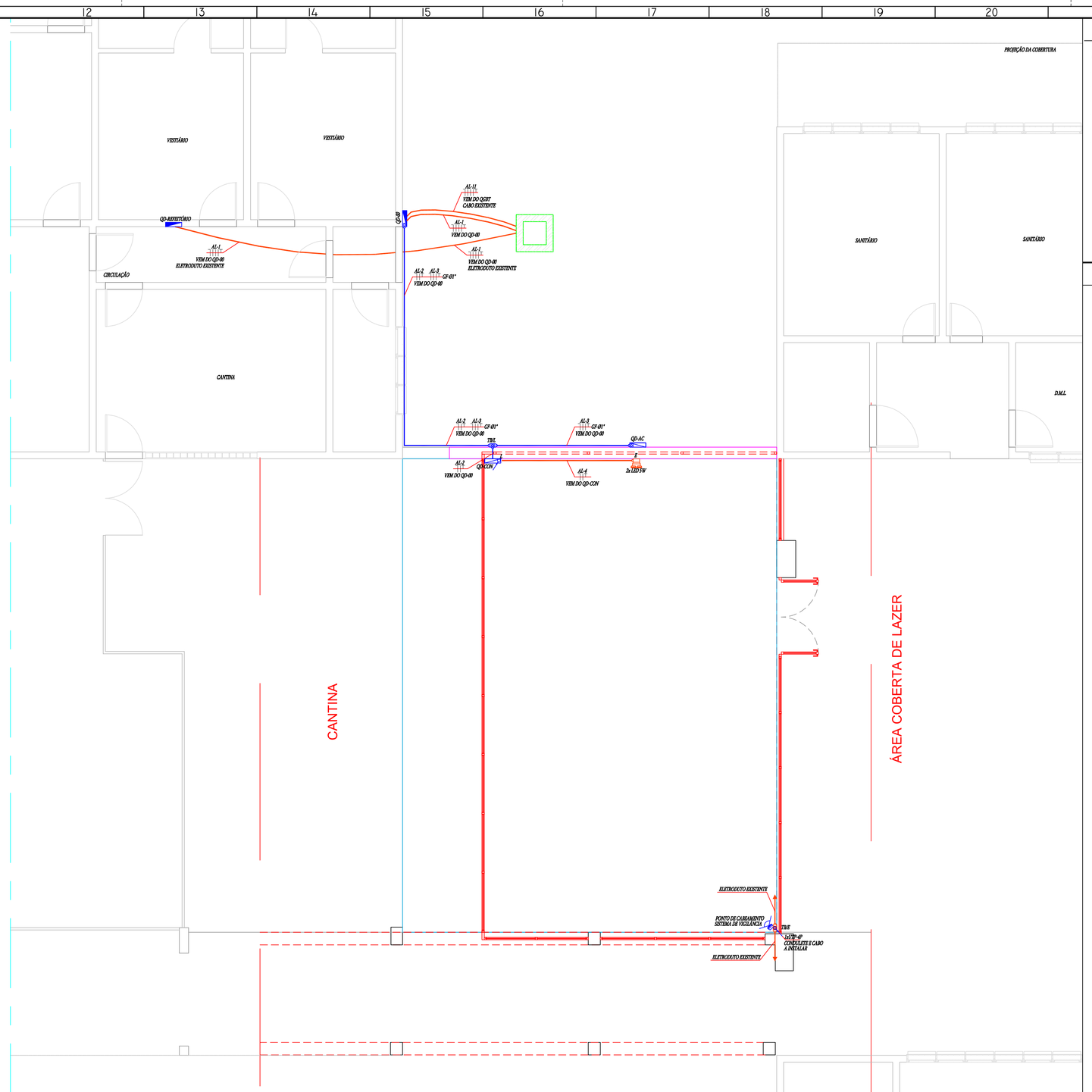

NOTAS

- A EXECUÇÃO DA INSTALAÇÃO DAS LUMINÁRIAS DE SOBREPOR RELACIONADAS NO PROJETO PODERÁ UTILIZAR PLUGUES MACHO E FÊMEA NOVO PADRÃO DE TRÊS PINOS A CABO PARA EVENTUAL A MANUTENÇÃO
- OS ELETRODUTOS NEGROS OU FLEXÍVEIS DE PVC SERÃO DE 3/4 DE POLEGADA
- TODAS AS CAIXAS DE PASSAGEM EMBUTIDAS SERÃO CONSTRUÍDAS EM ALVENARIA OU PRÉ MOLDADAS DE CONCRETO
- OS PROJETOS ELÉTRICOS ATENDEM O QUE ESTABELECE A NORMA REGULAMENTADORA NR 10, PUBLICADA ATRAVÉS DA PORTARIA Nº 598 DE 07/12/2004, EM ESPECIAL O ITEM 10.3
- TODOS OS CIRCUITOS DEVERÃO TER CABO DE PROTEÇÃO, INCLUSIVE OS CIRCUITOS DE ILUMINAÇÃO
- A ALTURA DA INSTALAÇÃO DAS TOMADAS E INTERRUPTORES DEVEM SATISFAZER AS NORMAS DE ACESSIBILIDADE DA ABNT/NBR
- CORES DOS CONDUTORES
  NEUTRO - AZUL-CLARO
  FASE - PRETO, VERMELHO E BRANCO
  RETORNO - AMARELO
  PROTEÇÃO - VERDE

LEGENDA

- ELETRODUTO PLÁSTICO PVC
- ELETRODUTO NEGRO PVC
- ELETRODUTO GP-80*
- CONDULETE EM PVC TIPO CONFORME INDICAÇÃO
- CONDULETE EM ALUMÍNIO TIPO CONFORME INDICAÇÃO
- CAIXA OCTOGONAL EMBUTIDA NA LAJE
- TOMADA - À MEIA ALTURA (1,0 m DO PISO ACABADO)
- TOMADA ALTA (2,0 m DO PISO ACABADO)
- TOMADA ALTA (2,0 m DO PISO ACABADO)
- TOMADA INSTALADO NO TETO SOB O FORRO/LAJE
- TOMADA MONOFÁSICA 10KVA À MEIA ALTURA (1,0 m DO PISO ACABADO)
- TOMADA TRIFÁSICA 30A À MEIA ALTURA (1,0 m DO PISO ACABADO)
- TOMADA TRIFÁSICA 32A SOBREPOSTA ENTRE A COBERTURA E A LAJE
- PONTO ELÉTRICO PARA CHUVEIRO
- INTERRUPTOR DE UMA SEÇÃO
- RELÉ FOTOELÉTRICO INSTALADO PRÓXIMO À COBERTURA
- SENSOR DE MOVIMENTO COM 180° DE ABERTURA E 12m DE ALCANCE
- QUADRO DE DISTRIBUIÇÃO DE ENERGIA ELÉTRICA
- INDICAÇÃO DE DESCIDA EM ELETRODUTO
- INDICAÇÃO DE SUBIDA EM ELETRODUTO
- LUMINÁRIA ALETADA ALUMÍNIO LED 2x 9W
- LUMINÁRIA HERMÉTICA LED 2x 18W
- LUMINÁRIA ALETADA ALUMÍNIO LED 2x 18W
- INDICAÇÃO DE CABEAMENTO UTP 4 PARES DE REDE DE DADOS E VOZ
- INDICAÇÃO DE NEUTRO, FASE, RETORNO, TERRA
- DISJUNTOR TERMOMAGNÉTICO CORRENTE NOMINAL, TIPO DE CURVA E CAPACIDADE DE INTERRUPÇÃO DE CORRENTE CONFORME INDICAÇÃO
- TOMADA DE REDE ÍMPAR A 1,20 m DO PISO ACABADO
- TOMADA DE REDE ÍMPAR EMBUTIDA NA LAJE
- RACE PARA EQUIPAMENTOS DE INFORMÁTICA
- PONTO DE CABEAMENTO ESTRUTURADO PARA CÂMERA DO SISTEMA DE VIGILÂNCIA ELETRÔNICA

INSTITUTO FEDERAL
Catarinense

CONTRATADA:	RESPONSÁVEL PELO IMÓVEL:
INSTITUTO FEDERAL DE EDUCAÇÃO CIÊNCIA E TECNOLOGIA CATARINENSE - REITORIA TELEFONE: (47) 3331 7800 ENDEREÇO: RUA DAS MISSÕES, 100 BLUMENAU - SC	INSTITUTO FEDERAL DE EDUCAÇÃO CIÊNCIA E TECNOLOGIA CATARINENSE UNIDADE: CÂMPUS SÃO FRANCISCO DO SUL ENDEREÇO DA OBRA: Rodovia Duque de Caxias, 6628 SÃO FRANCISCO DO SUL - SC
RESPONSÁVEIS TÉCNICOS DO PROJETO:	CONTRATANTE:
JÔNATAS VENANCIO TEIXEIRA CREA/SC: 128825-1; ART 1035000-5; PROJETOS ELÉTRICOS	

NOME DO PROJETO: ESPAÇO DE CONVIVÊNCIA

TÍTULO DO DESENHO: PLANTA BAIXA - DIAGRAMAS

VERIFICADO:	APROVADO:	FOLHA:
OBJETIVO DO PROJETO: BÁSICO	TIPO DE PROJETO: ELÉTRICA E LÓGICA	EL01
AUTORIA DO DESENHO: JÔNATAS VENANCIO TEIXEIRA	ÁREA DO PROJETO (m²): 82,21	
CIDADE - UF: SÃO FRANCISCO DO SUL - SC	REVISÃO Nº: 00	
DATA: 09/2025	ESCALA: INDICADA NO DESENHO	REFERÊNCIA: EL 01/ 01